Internity Home

Numer katalogowy:

IHTM33KPLSS
IHTM33KPLSG

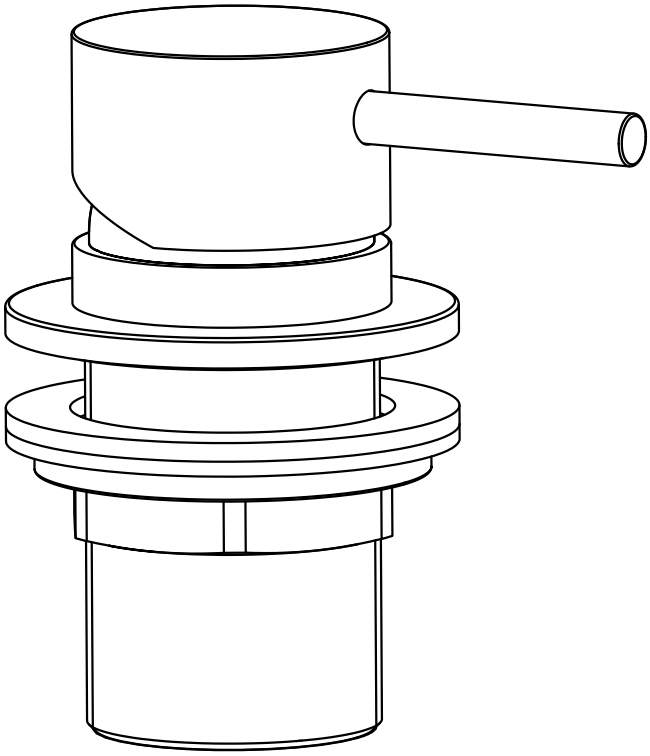

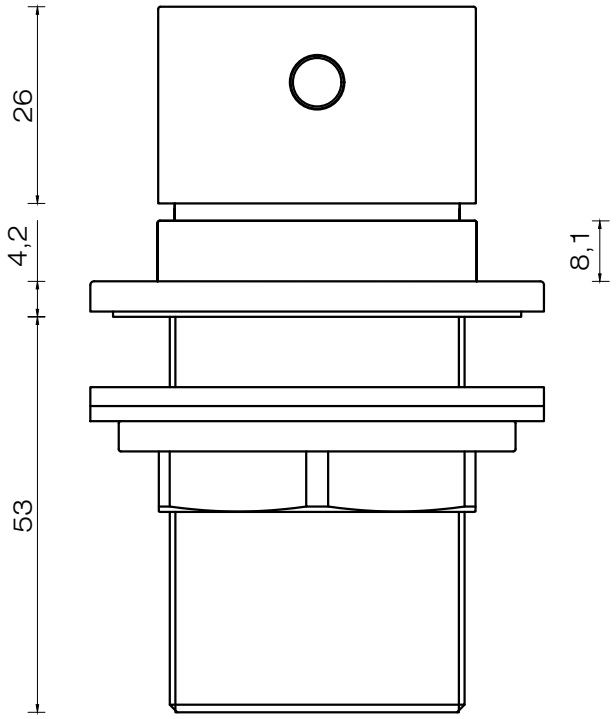

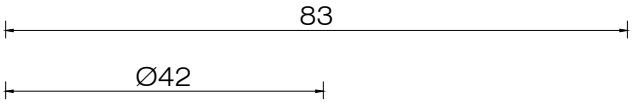

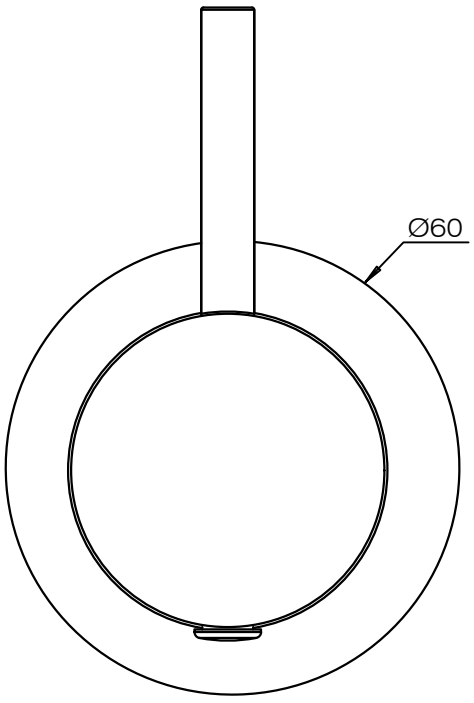

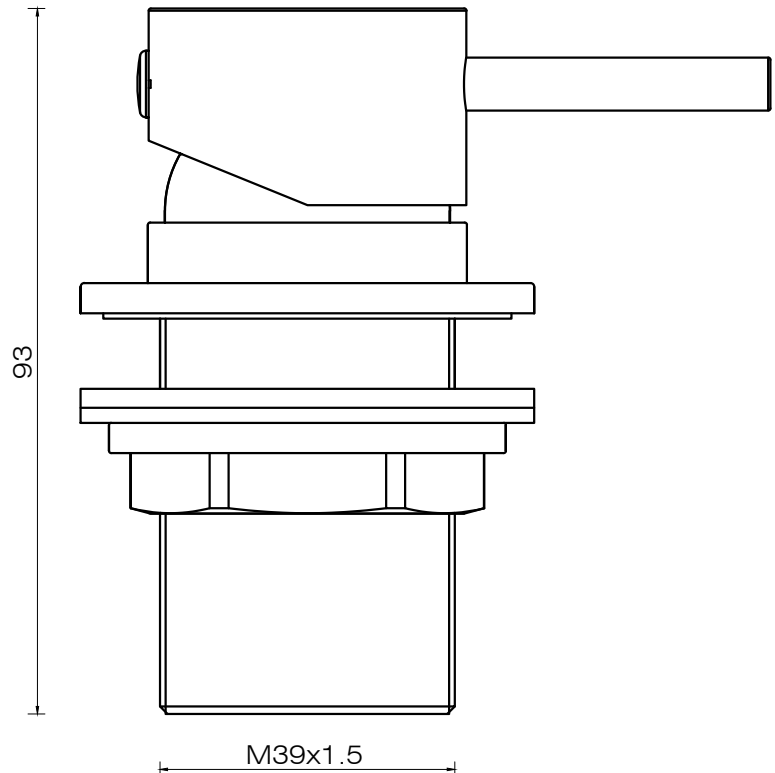

Wymiary w milimetrach